Diffusori a parete
Wall louvers

BTO
BTV

Bocchetta di transito
Door grilles

CARATTERISTICHE

Sono utilizzate per effettuare il riciclo dell'aria attraverso le porte. La particolare aletta a V impedisce la vista attraverso la griglia.
La finitura in satinato chimico anodizzato garantisce una migliore resistenza alla corrosione e viene effettuata ad assemblaggio ultimato.

Materiale

Alluminio estruso.
Su richiesta in acciaio inox.

Finitura

Anodizzato naturale.
Altre finiture a richiesta.

Fissaggio

Ad incasso.
Per installazione su porte con spessore da 35 a 60 mm.
Disponibile variante per installazione su porte con spessore da 25 a 40 mm. (A richiesta)

CHARACTERISTICS

Are utilize to assure the recycle air by doors. Particular "V" shape louvers prevents view across the grille.

Material

Extruded aluminium.
On request build at inox.

Finishing

Natural anodize.
Other finishing on request.

Fixing

By built in.
For installation for doors thickness from 35 to 60 mm.
Disposable version for installation for doors thickness from 25 to 40 mm. (On request)

BTO

Alette parallele al lato lungo
Louvers parallel to long side

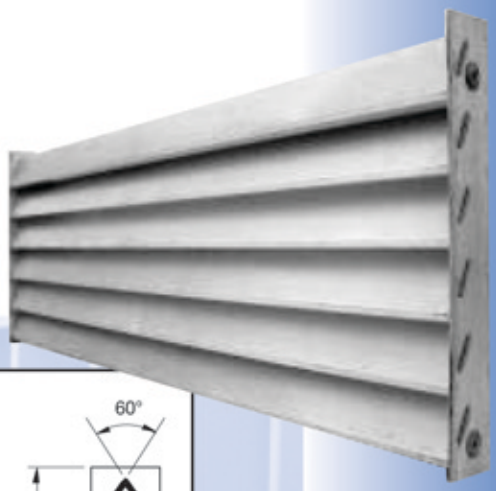

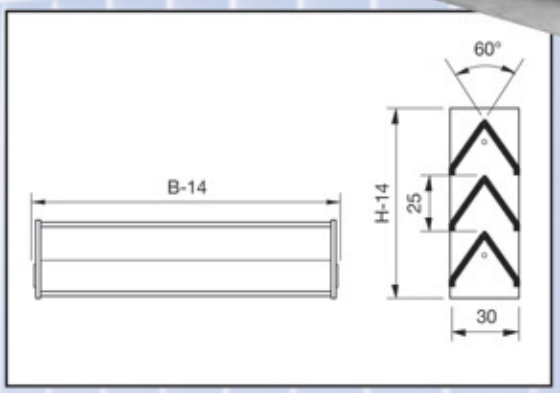

BTV
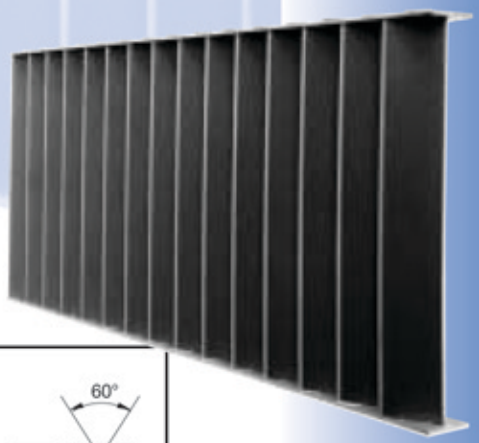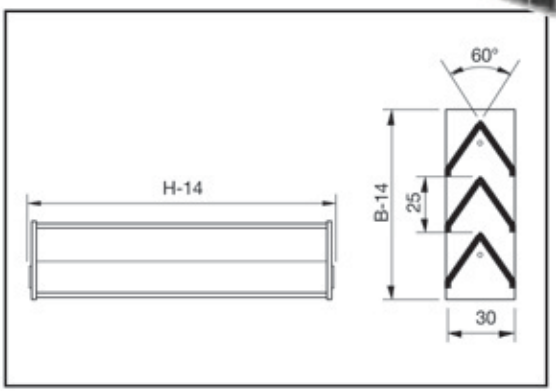
Alette parallele al lato corto
Louvers parallel to short side