Serrande di regolazione, taratura, tagliafuoco

STOMC *Regulation, articulated and fire dampers*

Serranda tagliafuoco circolare
Fire check circular damper

CARATTERISTICHE

Queste serrande sono composte da un telaio esterno in lamiera zincata e da una pala rotante realizzata in fibra di silicato o in cartongesso. Sono provviste di fusibile termico di sgancio e microinterruttore.
Certificazione: REI-120

Materiale

Telaio esterno in lamiera zincata, pala rotante in fibra di silicato o cartongesso

Accessori

Flange di raccordo: +20%

CHARACTERISTICS

Are compound by a galvanized sheet iron frame and rotating louver made in calcium silicate or plastery cardboard. They are provide of thermical fuse. Certificated REI 120

Material

Galvanized sheet iron frame, rotating louver made in calcium silicate or plastery cardboard

Accessories

Siding flange: +20%

STOMC/s

Serranda tagliafuoco con tunnel e pala in fibra di silicato di calcio
Fire check damper with louver made in calcium silicate

STOMC/g

Serranda tagliafuoco con pala in cartongesso
Fire check damper with louver made in plastery cardboard

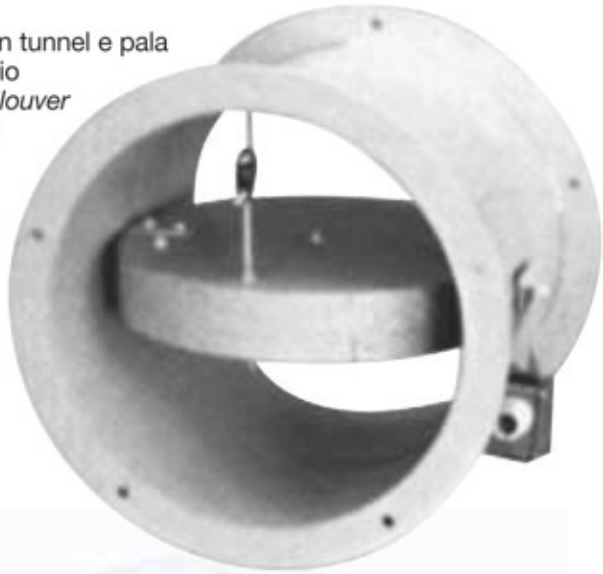

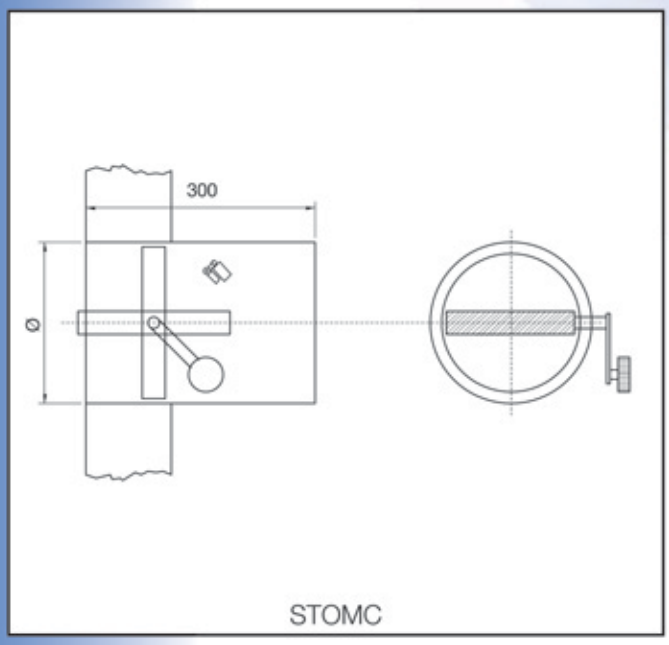

Con riserva di variazione delle specifiche tecniche senza preavviso. / With the right to amend these technical specifications without notice.